WaveLinx LITE HB2 Integrated Industrial Sensor Module

Installation Instructions

Module du capteur industriel intégré HB2 WaveLinx LITE

Instructions d'installation

Módulo sensor industrial integrado WaveLinx LITE HB2

Instrucciones de Instalación

CAT NO : WLS4-HB2
HVIN : 442296621971
FCC ID : 2AKCY-42296621971
IC : 4706A-42296621971

www.cooperlighting.com

⚠ WARNING

IMPORTANT: Read carefully before installing product. Retain for future reference.

Failure to comply with these instructions may result in serious injury (including death) and property damage.

IMPORTANT: Read carefully before installing product. Retain for future reference.

Risk of Fire, Electrical Shock, Cuts or other Casualty Hazards- Installation and maintenance of this product must be performed by a qualified electrician. This product must be installed in accordance with the applicable installation code by a person familiar with the construction and operation of the product and hazards involved.

Risk of Fire and Electric Shock - Make certain power is OFF before starting installation or attempting any maintenance. Disconnect power at fuse or circuit breaker.

Risk of Fire - Minimum 90°C supply conductors.

Risk of Burn - Disconnect power and allow fixture to cool before handling or servicing.

Risk of Personal Injury - Due to sharp edges, handle with care.

CAUTION: When removing the sensor or dust cap from the receptacle, the device will freefall when the connectors separate. Any components not secured are subject to fall. Be conscious of persons working below the install area.
CAUTION: Lens shield modification and installation should be performed before sensor installation.
DISCLAIMER OF LIABILITY: Cooper Lighting Solutions assumes no liability for damages or losses of any kind that may arise from the improper, careless, or negligent installation, handling or use of this product.
IMPORTANT: Read carefully before installing product. Retain for future reference.

IMPORTANT SAFEGUARDS:

CAUTION: When removing the sensor or dust cap from the receptacle, the device will freefall when the connectors separate. Any components not secured are subject to fall. Be conscious of persons working below the install area.
CAUTION: Lens shield modification and installation should be performed before sensor installation.
DISCLAIMER OF LIABILITY: Cooper Lighting Solutions assumes no liability for damages or losses of any kind that may arise from the improper, careless, or negligent installation, handling or use of this product.
IMPORTANT: Read carefully before installing product. Retain for future reference.
NOTICE: Product/component may become damaged and/or unstable if not installed properly.
NOTE: Specifications and dimensions subject to change without notice.
ATTENTION RECEIVING DEPARTMENT: Note actual fixture description of any shortage or noticeable damage on delivery receipt. File claim for common carrier (LTL) directly with carrier. Claims for concealed damage must be filed within 15 days of delivery. All damaged material, complete with original packing must be retained.
NOTICE: All new wiring must be fully verified before applying power.

Warranties and Limitation of Liability

Please refer to **www.cooperlighting.com/global/resources/legal** for our terms and conditions.

FCC STATEMENT

NOTE: This equipment has been tested and found to comply with the limits for a Class B digital device, pursuant to part 15 of the FCC Rules. These limits are designed to provide reasonable protection against harmful interference in a residential installation. This equipment generates, uses, and can radiate radio frequency energy and, if not installed and used in accordance with the instructions, may cause harmful interference to radio communications. However, there is no guarantee that interference will not occur in a particular installation.
If this equipment does cause harmful interference to radio or television reception, which can be determined by turning the equipment off and on, the user is encouraged to try to correct the interference by one or more of the following measures:

- Reorient or relocate the receiving antenna.
- Increase the separation between the equipment and receiver.
- Connect the equipment into an outlet on a circuit different from that to which the receiver is connected.
- Consult the dealer or an experienced radio/TV technician for help.

FCC PART 15 CLAUSE 15.21
Changes or modifications not expressly approved by the party responsible for compliance could void the user's authority to operate the equipment.
FCC PART 15.19A
This device complies with part 15 of the FCC Rules. Operation is subject to the following two conditions: (1) This device may not cause harmful interference, and (2) this device must accept any interference received, including interference that may cause undesired operation.
FCC 2.1091/RSS-102
In order to comply with FCC/ISED RF Exposure requirements, this device must be installed to provide at least 20 cm separation from the human body at all times.
ISED RSS - GEN NOTICE
This device complies with Industry Canada's licence-exempt RSSs. Operation is subject to the following two conditions:
1) This device may not cause interference; and
2) This device must accept any interference, including interference that may cause undesired operation of the device.

SAVE THESE INSTRUCTIONS

⚠ AVERTISSEMENT

IMPORTANT : Lire attentivement avant d'installer le produit. À conserver pour consultation ultérieure.

La désobéissance aux instructions suivantes représente un risque de blessures (y compris la mort) et de dommages matériels.

IMPORTANT : Lire attentivement avant d'installer le luminaire. À conserver pour consultation ultérieure.

Risque d'incendie, de décharge électrique, de coupure ou d'autres accidents de personne - L'installation et l'entretien de ce produit doivent être effectués par un électricien qualifié. Ce produit doit être installé conformément au Code d'installation en vigueur par une personne familière avec la construction et le fonctionnement du produit, ainsi qu'avec les risques inhérents.

Risque d'incendie et de décharge électrique - Assurez-vous que l'alimentation électrique est HORS TENSION avant de commencer l'installation ou de tenter d'en faire l'entretien. Mettez l'alimentation électrique hors tension depuis le fusible ou le disjoncteur.

Risque d'incendie - Conducteurs d'alimentation pouvant supporter un minimum de 90 °C.

Risque de brûlures - Débranchez la source d'alimentation et laissez refroidir le luminaire avant de procéder à son entretien ou à sa manipulation.

Risque de blessures - à cause des arêtes tranchantes, manipulez ce produit avec précaution.

MISE EN GARDE : Le dispositif tombera en chute libre lorsque les connecteurs se séparent si vous retirez le chapeau fileté ou que le capteur est retiré de son réceptacle. Les composants non fixés peuvent tomber. Soyez alerte aux personnes travaillant sous la zone d'installation.
MISE EN GARDE : La modification et l'installation du dispositif de protection de lentille doivent être faites avant d'installer le capteur.
EXONÉRATION DE RESPONSABILITÉ : Cooper Lighting Solutions n'assume aucune responsabilité pour les dommages ou pertes de quelque nature que ce soit pouvant découler d'une installation, une manipulation ou une utilisation inappropriée, imprudente ou négligente de ce produit.

PRÉCAUTIONS IMPORTANTES :

MISE EN GARDE : Le dispositif tombera en chute libre lorsque les connecteurs se séparent si vous retirez le chapeau fileté ou que le capteur est retiré de son réceptacle. Les composants non fixés peuvent tomber. Soyez alerte aux personnes travaillant sous la zone d'installation.
MISE EN GARDE : La modification et l'installation du dispositif de protection de lentille doivent être faites avant d'installer le capteur.
EXONÉRATION DE RESPONSABILITÉ : Cooper Lighting Solutions n'assume aucune responsabilité pour les dommages ou pertes de quelque nature que ce soit pouvant découler d'une installation, une manipulation ou une utilisation inappropriée, imprudente ou négligente de ce produit.
IMPORTANT : Lire attentivement avant d'installer le produit et chaque composant. À conserver pour consultation ultérieure.
AVIS : Ce produit et chaque composant peut s'endommager s'il n'est pas installé correctement ou s'il est instable.
REMARQUE : Les caractéristiques techniques et les dimensions peuvent changer sans préavis.
ATTENTION SERVICE DE LA RÉCEPTION : Veuillez fournir une description de tout élément manquant ou de tout dommage au luminaire constaté au bordereau de réception. Soumettez une réclamation de transporteur public (chargement partiel) directement auprès du transporteur. Les réclamations pour dommages cachés doivent être faites dans les 15 jours suivant la réception. Tout le matériel endommagé ainsi que l'emballage d'origine doivent être conservés.
AVIS : Il faut entièrement vérifier tous les nouveaux câblages avant la mise sous tension.

Garanties et limitation de responsabilité

Veuillez consulter le site **www.cooperlighting.com/global/resources/legal** pour obtenir les conditions générales.

ISED RSS

Afin de se conformer aux exigences d'exposition RF FCC / ISED, cet appareil doit être installé pour fournir au moins 20 cm de séparation du corps humain en tout temps.

L'émetteur/récepteur exempt de licence contenu dans le présent appareil est conforme aux CNR d'Innovation, Sciences et Développement économique Canada applicables aux appareils radio exempts de licence. L'exploitation est autorisée aux deux conditions suivantes :
L'appareil ne doit pas produire de brouillage;
L'appareil doit accepter tout brouillage radioélectrique subi, même si le brouillage est susceptible d'en compromettre le fonctionnement.

CAN ICES-005 (B)/NMB-005(B)

CONSERVER CES DIRECTIVES

⚠ ADVERTENCIA

IMPORTANTE: Lea atentamente antes de instalar el producto. Conserve estas instrucciones para tenerlas como referencia futura.

El incumplimiento de estas instrucciones puede provocar lesiones graves (incluida la muerte) y daños a la propiedad.

IMPORTANTE: Lea atentamente antes de instalar la luminaria. Conserve estas instrucciones para tenerlas como referencia futura.

Riesgo de incendio, descarga eléctrica, cortes u otros peligros de accidentes - la instalación y el mantenimiento de este producto deben ser realizados por un electricista calificado. Una persona con conocimientos sobre la construcción y el funcionamiento del producto y los riesgos implicados debe instalar este producto de conformidad con el código de instalación aplicable.

Riesgos de incendios y descargas eléctricas - asegúrese de que la alimentación esté desconectada antes de comenzar la instalación o intentar realizar el mantenimiento. Desconecte la energía eléctrica del fusible o del interruptor de potencia.

Riesgo de incendio - conductores de suministro a 90 °C como mínimo.

Riesgo de quemaduras - desconecte la alimentación y espere a que se enfríe el luminario antes de manipular o realizar servicio de mantenimiento.

Riesgo de lesiones personales - manipular con cuidado debido a los bordes afilados.

PRECAUCIÓN: Al retirar el sensor o la tapa contra el polvo del receptáculo, el dispositivo caerá al separarse los conectores. Cualquier componente no asegurado podría caerse. Sea consciente de las personas que trabajan debajo del área de instalación.
PRECAUCIÓN: La modificación e instalación del protector de la lente se debe realizar antes de la instalación del sensor.
RENUNCIA DE RESPONSABILIDAD: Cooper Lighting Solutions no asume ninguna responsabilidad por daños o pérdidas de ningún tipo que puedan surgir por la instalación, manipulación o uso inadecuado, descuidado o negligente de este producto.

PROTECCIONES IMPORTANTES:

PRECAUCIÓN: Al retirar el sensor o la tapa contra el polvo del receptáculo, el dispositivo caerá al separarse los conectores. Cualquier componente no asegurado podría caerse. Sea consciente de las personas que trabajan debajo del área de instalación.
PRECAUCIÓN: La modificación e instalación del protector de la lente se debe realizar antes de la instalación del sensor.
RENUNCIA DE RESPONSABILIDAD: Cooper Lighting Solutions no asume ninguna responsabilidad por daños o pérdidas de ningún tipo que puedan surgir por la instalación, manipulación o uso inadecuado, descuidado o negligente de este producto.
IMPORTANTE: Lea atentamente antes de instalar de cada producto / componente. Conserve estas instrucciones para tenerlas como referencia futura.
AVISO: De cada producto / componente puede dañarse y/o ser inestable si no se instala correctamente.
NOTA: Las especificaciones y dimensiones están sujetas a cambios sin previo aviso.
ATENCIÓN DEPARTAMENTO DE RECEPCIÓN: Observe que la descripción real de la luminaria no carezca de piezas ni presente daños notorios al momento de su entrega. Presente el reclamo directamente al transportista de carga (LTL). Los reclamos por daños ocultos deben presentarse dentro de los 15 días posteriores a la entrega del producto. Se debe guardar todo el material dañado, junto con el embalaje original.
AVISO: Todo el cableado nuevo debe ser verificado completamente antes de aplicar la alimentación.

Garantías y Limitación de Responsabilidad

Visite w**ww.cooperlighting.com/global/resources/legal** para conocer nuestros términos y condiciones.

DECLARACIÓN DE LA FCC

NOTA: El equipo ha sido probado y cumple con los límites para un dispositivo digital de Clase B, de conformidad con la parte 15 de las Normas de la FCC. Estos límites están diseñados para proporcionar una protección razonable contra las interferencias dañinas en una instalación residencial. Este equipo genera, usos y puede emitir energía de radiofrecuencia y, si no se instala y utiliza de acuerdo con las instrucciones, puede causar interferencia dañina en las comunicaciones de radio. Sin embargo, no se puede garantizar que dicha interferencia no ocurra en una instalación determinada. Si este equipo causa interferencia dañina en la recepción de radio o televisión, lo que puede determinarse apagando y encendiendo el equipo, se recomienda al usuario que intente corregir la interferencia mediante una o más de las siguientes medidas:

- Reorientar o reubicar la antena receptora.
- Aumentar la separación entre el equipo y el receptor.
- Conectar el equipo a una toma de corriente en un circuito diferente al que está conectado el receptor
- Consultar con el distribuidor o con un técnico de radio/TV experimentado para obtener ayuda.

DECLARACIÓN DE LA FCC PARTE 15 CLÁUSULA 15.21
Los cambios o modificaciones no aprobados expresamente por la parte responsable del cumplimiento podrían anular la autoridad del usuario para operar el equipo.
DECLARACIÓN DE LA FCC PARTE 15.19A
Este dispositivo cumple con la parte 15 de las Reglas de la FCC. El funcionamiento está sujeto a las siguientes dos condiciones:
(1) este dispositivo no puede causar interferencias perjudiciales, y (2) este dispositivo debe aceptar cualquier interferencia recibida, incluidas las interferencias que puedan causar un funcionamiento no deseado.
FCC 2.1091/RSS-102
Para cumplir con los requisitos de exposición a RF de FCC / ISED, este dispositivo debe instalarse para proporcionar al menos 20 cm de separación de la cuerpo humano en todo momento.
ISED RSS: AVISO GENERAL
Este dispositivo cumple con los estándares de Especificaciones Estándar de Radio (RSS, por sus siglas en inglés) de exención de licencia del Departamento de Industria de Canadá. El funcionamiento del dispositivo debe estar sujeto a las siguientes dos condiciones:
1) Este dispositivo no debe causar interferencias; y
2) Este dispositivo debe tolerar cualquier tipo de interferencia, incluidas las que puedan causar que el dispositivo no funcione del modo deseado.

CONSERVE ESTAS INSTRUCCIONES

WaveLinx LITE HB2 Integrated Industrial Sensor Module

Installation Instructions

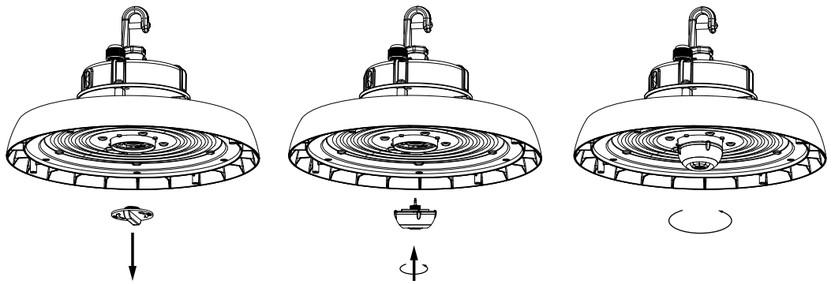

Remove

Turn off power to fixture before installing or removing, failure to do so can result in device failure

Screw on

Connect

Be sure to secure the sensor completely before use

Lens Shield Installation (optional)

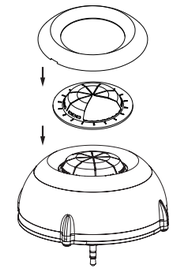

Configurable lens shield can be installed under sensor housing cap.

1. Remove sensor housing cap
2. Remove shield segments to open field(s) of view
3. Insert onto sensor and reinstall sensor housing cap
4. Lens shield can be rotated clockwise installed for fine adjustment

CAUTION: Lens shield modifications and install should be performed before sensor installation. Components not securely locked into socket are subject to fall.

Out-of-the-Box Operation

- Once power is applied, the attached fixture operates via the motion sensors.
- The occupancy is set for high sensitivity.
- If occupied, the fixture will go to 100%.
- The fixture will dim to 50% after 10 minutes when the location is unoccupied. After 10 additional minutes, the fixture will dim to OFF and will remain at this level until the location is occupied again.
- The daylight sensor is disabled.
- LED flashes green (in sensor window) for 500ms, then blue for 500ms once every 3 seconds when motion is detected

Provisioned Device Default Behavior

Networked Area (default template used).

All sensors in the Area's occupancy sensor set control the lighting.

- Each occupancy sensor is set for high sensitivity.
- If occupied, all controlled zones go to 100%.
- The occupancy set hold time is 20 minutes:
  - The fixtures will dim to 50% after 10 minutes when the location is unoccupied.
  - The fixtures will dim to OFF after an additional 10 minutes if the location remains unoccupied.

LED Definitions

State	Event	Blink Pattern	
		Occ Sensor Enabled	Occ Sensor Disabled
Out of Box	Motion Detected	Green for 500 ms; Blue for 500 ms; OFF for 2 s.	
Connected	Motion Detected	White for 500 ms; Blue for 500 ms; OFF for 2 s.	
Identify / Reverse Identify	N/A	Magenta for 1 s; OFF for 1 sec; Repeat for identify duration	
Factory Reset	N/A	Magenta for 1 s; OFF for 1 sec; Repeat twice	
Emergency	N/A	Out of Box: Green for 500 ms; Blue for 500 ms; Red for 500 ms; OFF for 1.5 s (WBLE-5591), Repeat for Emergency duration Connected: Solid Red for Emergency duration (WBLE-5594)	
Dim to OFF	N/A	White for 10 ms in every 250 ms, see WBLE-969 (Actual implementation is White for 10 ms in every 350 ms)	

If still having trouble, call Technical Services at 1-800-553-3879

Cooper Lighting Solutions
1121 Highway 74 South
Peachtree City, GA 30269
www.cooperlighting.com
For service or technical assistance:
1-800-553-3879

Canada Sales
5925 McLaughlin Road
Mississauga, Ontario L5R 1B8
P: 905-501-3000
F: 905-501-3172

© 2025 Cooper Lighting Solutions
All Rights Reserved
Printed in Mexico
Publication No. IB50307925
October 2025

Cooper Lighting Solutions is a registered trademark.

All trademarks are property of their respective owners.

Product availability, specifications, and compliances are subject to change without notice.

COOPER Lighting Solutions
a signify business

Module du capteur industriel intégré HB2 WaveLinx LITE

Instructions d'installation

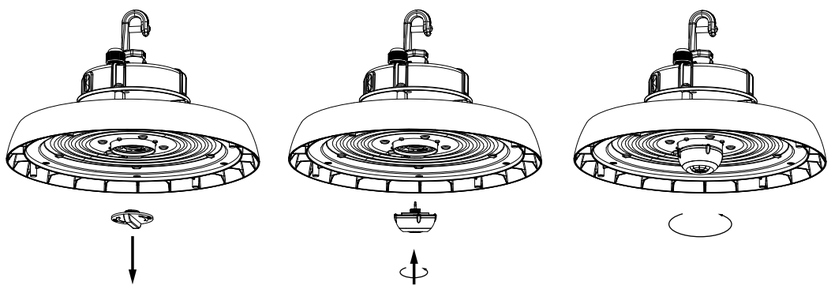

Retirez

Coupez l'alimentation du luminaire avant de l'installer ou de le retirer. Autrement, le dispositif pourrait être défectueux.

À visser

Connexion

Assurez-vous de bien fixer le capteur avant l'utilisation.

Installation du dispositif de protection de lentille (facultatif)

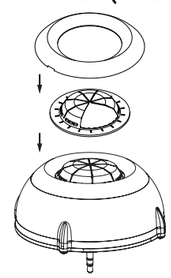

CUn dispositif de protection de lentille ajustable peut être installé sous le capuchon du logement du capteur.

1. Retirez le capuchon du logement du capteur.
2. Retirez les segments du dispositif de protection pour découvrir les cônes d'analyse.
3. Insérez dans le capteur et réinstallez le capuchon du logement du capteur.
4. Le dispositif de protection de lentille peut être installé en le tournant dans le sens des aiguilles d'une montre pour obtenir un réglage fin.

MISE EN GARDE : Les modifications et l'installation du dispositif de protection de lentille doivent être faites avant d'installer le capteur. Les composants mal insérés dans la douille peuvent tomber.

Fonctionnement prêt à l'emploi :

- Une fois mis sous tension, le luminaire fixé fonctionne au moyen des capteurs de mouvement.
- La sensibilité de l'occupation est réglée sur élevée.
- S'il est occupé, l'appareil passera à 100 %.
- L'intensité du luminaire diminuera à 50 % après 10 minutes lorsque l'emplacement est inoccupé. Après 10 minutes supplémentaires, le luminaire s'éteindra et restera à ce niveau jusqu'à ce que l'emplacement soit occupé de nouveau.
- Le capteur de lumière du jour est désactivé.
- La DEL clignote en vert (dans la fenêtre du capteur) pendant 500 ms, puis en bleu pendant 500 ms une fois toutes les 3 secondes lorsqu'un mouvement est détecté.

Comportement par défaut du dispositif fourni

Zone en réseau (modèle par défaut utilisé).

Tous les capteurs du jeu de capteurs d'occupation de la zone commandent l'éclairage.

- La sensibilité de chaque capteur d'occupation est réglée sur élevée.
- En cas d'occupation, toutes les zones contrôlées passent à 100 %.
- Le temps de maintien défini de l'occupation est de 20 minutes :
  - L'intensité des luminaires diminuera à 50 % après 10 minutes lorsque l'emplacement est inoccupé.
  - Les luminaires s'éteindront après 10 minutes supplémentaires si l'emplacement reste inoccupé.

Définitions du voyant DEL

État	Événement	Représentation des clignotements	
		Capteur Occ activé	Capteur Occ désactivé
Matériel dans la boîte	Détecteur de mouvement	Vert pendant 500 ms; Bleu pendant 500 ms; ÉTEINT pendant 2 s.	
Connecté	Détecteur de mouvement	Blanc pendant 500 ms; Bleu pendant 500 ms; ÉTEINT pendant 2 s.	
Identifier / Inverser l'identification	S.O.	Magenta pendant 1 s ; ÉTEINT pendant 1 s ; Répéter pour la durée de l'identification	
Restauration aux paramètres d'usine	S.O.	Magenta pendant 1 s ; ÉTEINT pendant 1 s ; Répéter deux fois	
Pile de secours	S.O.	Prêt à l'emploi : Vert pendant 500 ms; Bleu pendant 500 ms; Rouge pendant 500 ms; ÉTEINT pendant 1,5 s (WBLE-5591), Répéter pendant la durée d'urgence Branché : Rouge fixe pendant la durée d'urgence (WBLE-5594)	
Capacité de gradation à arrêt	S.O.	Blanc pendant 10 ms sur 250 ms, voir WBLE-969 (mise en œuvre réelle : blanc pendant 10 ms sur 350 ms)	

Si vous rencontrez toujours des problèmes, appelez le Service technique au 1 800 553-3879

Cooper Lighting Solutions
1121 Highway 74 South
Peachtree City, GA 30269
www.cooperlighting.com
Pour obtenir de l'aide technique ou un service :
1 800 553-3879

Service des ventes du Canada
5925 McLaughlin Road
Mississauga (Ontario) L5R 1B8
Tél. : 905 501-3000
Téléc. : 905 501-3172

© Cooper Lighting Solutions, 2025.
Tous droits réservés.
Imprimé en Mexique
Publication no IB50307925
Octobre 2025

Cooper Lighting Solutions est une marque déposée.
Toutes les autres marques de commerce sont la propriété de leur propriétaire respectif.

La disponibilité du produit, les spécifications et les conformités peuvent être modifiées sans préavis.

COOPER Lighting Solutions
a signify business

Módulo sensor industrial integrado WaveLinx LITE HB2

Instrucciones de Instalación

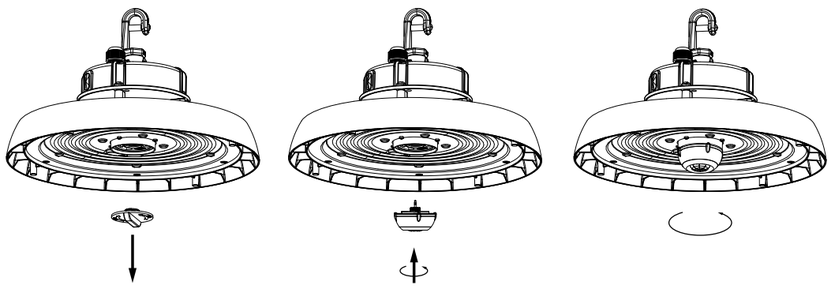

Extraer

Apague la luminaria antes de instalarla o desmontarla; de lo contrario, podría sufrir una falla.

Atornillar

Conectar

Asegúrese de fijar el sensor por completo antes de utilizarlo.

Instalación del protector de lente (opcional)

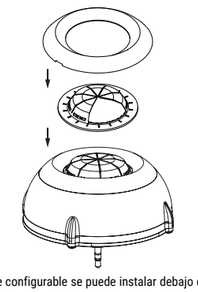

El protector de lente configurable se puede instalar debajo de la tapa de la carcasa del sensor.

1. Retire la tapa de la carcasa del sensor
2. Retire los segmentos del protector para abrir el (los) campo (s) de visión
3. Inserte en el sensor y vuelva a instalar la tapa de la carcasa del sensor
4. El protector del lente se puede girar en el sentido de las agujas del reloj instalado para un ajuste fino

PRECAUCIÓN: Las modificaciones e instalación del protector del lente deben realizarse antes de la instalación del sensor. Los componentes que no estén bien sujetos al enchufe están sujetos a caídas.

Funcionamiento listo para usar:

- Una vez que se aplique la alimentación, la luminaria conectada funcionará mediante los sensores de movimiento.
- El sensor de ocupación está configurado en el modo de sensibilidad alta.
- Si la ubicación está ocupada, la luminaria se encenderá al 100%.
- Luego de 10 minutos, la luminaria se atenuará al 50% cuando la ubicación se desocupe. Después de otros 10 minutos, la luminaria se atenuará hasta apagarse y permanecerá así hasta que se vuelva a ocupar la ubicación.
- El sensor de luz diurna está desactivado.
- El LED parpadeará en verde (en el visor del sensor) durante 500 ms y luego en azul durante 500 ms una vez cada 3 segundos cuando se detecte movimiento.

Comportamiento predeterminado del dispositivo proporcionado

Área en red (plantilla utilizada por defecto).

Todos los sensores del conjunto de sensores de ocupación del área controlan la iluminación.

- Cada sensor de ocupación está configurado en el modo de sensibilidad alta.
- Si la ubicación está ocupada, todas las zonas controladas se encenderán al 100%.
- El tiempo de retención configurado para la ocupación es de 20 minutos:
  - Luego de 10 minutos, las luminarias se atenuarán al 50% cuando la ubicación se desocupe.
  - Después de otros 10 minutos, las luminarias se atenuarán hasta apagarse si la ubicación permanece desocupada.

Definiciones de los LED

Estado	Evento	Patrón parpadeante	
		Sensor de ocup. activado	Sensor de ocup. desactivado
Listo para usar	Movimiento detectado	Verde durante 500 ms; azul durante 500 ms; apagado durante 2 s	
Conectado	Movimiento detectado	Blanco durante 500 ms; azul durante 500 ms; apagado durante 2 s.	
Identificación/ Identificación inversa	N/A	Magenta durante 1 s; apagado durante 1 s; repetidamente durante la identificación	
Restablecimiento de fábrica	N/A	Magenta durante 1 s; apagado durante 1 s; Repetir dos veces	
Emergencia	N/A	Listo para usar: verde durante 500 ms; azul durante 500 ms; rojo durante 500 ms; apagado durante 1.5 s (WBLE-5591), se repite mientras dure la emergencia. Conectado: rojo fijo mientras dure la emergencia (WBLE-5594)	
Atenuación hasta apagarse	N/A	blanco durante 10 ms cada 250 ms, ver WBLE-969 (La aplicación real es blanco durante 10 ms cada 350 ms)	

Si aún tiene problemas, llame al Servicio Técnico al 1-800-553-3879

Cooper Lighting Solutions
1121 Highway 74 South
Peachtree City, GA 30269
www.cooperlighting.com
Para servicio o asistencia técnica:
1-800-553-3879

Servicio de ventas de Canada
5925 McLaughlin Road
Mississauga (Ontario) L5R 1B8
T : 905 501-3000
T : 905 501-3172

© 2025 Cooper Lighting Solutions
Todos los derechos reservados
Impreso en México
Publicación No.IB50307925
Octubre 2025

Cooper Lighting Solutions es una marca registrada.
Todas las marcas registradas son propiedad de sus respectivos propietarios.

La disponibilidad de productos, las especificaciones y los cumplimientos están sujetos a cambio sin previo aviso.

COOPER Lighting Solutions
a signify business